R 圆环端子（双脚、太阳齿）

R 10

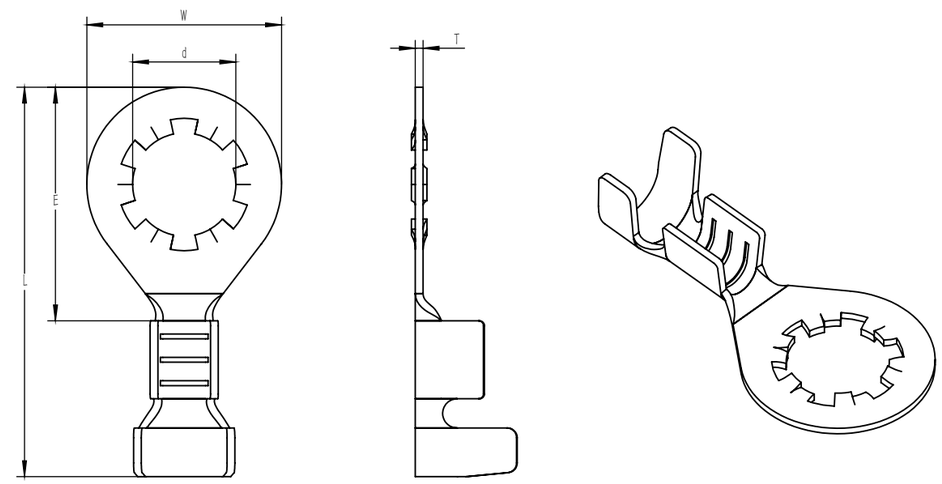

图号 Fig	品名编号 Part NO.	尺寸 Dimension(mm)					适用电线 WireRange (AWG#)	材质 Material	连接方式 Connection	数量 Q'TY (pcs/r)	备注 Remarks
		W	d	E	L	T					
R10	RC653204-BS	6.5	3.2	7	12	0.4	16-20	H65黄铜	直带	10K	-
	RC653304-BHS	6.5	3.3	8.2	14	0.4	16-20	H65黄铜	横带	5K	18*10
	RC854305-BS	8.5	4.3	11	19	0.5	16-20	H65黄铜	直带	5K	13*20.5
	RC105404-BS	10	5.4	12	20	0.4	14-18	H65黄铜	直带	5K	22*13